02-05 valčekový vložkový D40

» ZABEZPEČENIE » ZADLABÁVACIE ZÁMKY » Valčekové

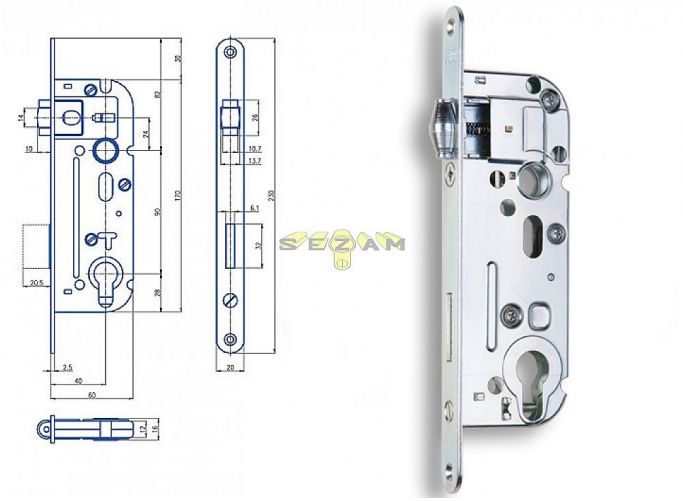

EAN	8595087545916
Kód produktu	04000-0065
Balení	1 Ks

dvouzápadový zámek

Dostupnosť na hlavnom sklade: skladom

Popis

Zámek zadlabací s válečkovou střelkou bez převodu
otvor pro dělené štíty