02-06 C PL 90/63 D45 (ako 5131) čelo 18mm

» ZABEZPEČENIE » ZADLABÁVACIE ZÁMKY » Vložkové

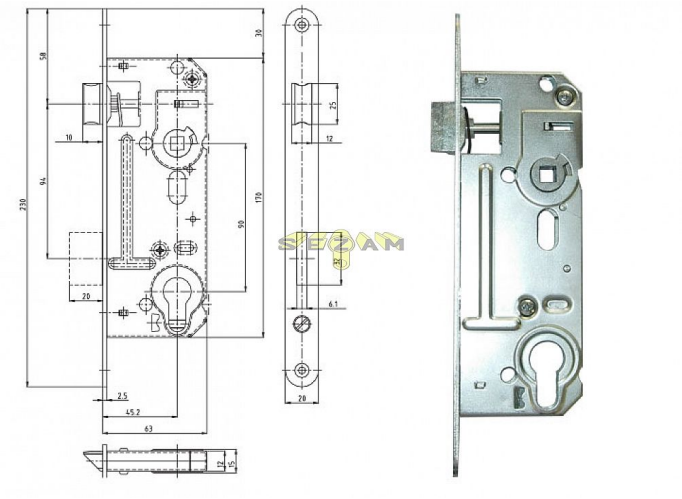

EAN	8595087547569
Kód produktu	04000-0080
Balení	1 Ks

dvouzápadový zámek s převodem

Dostupnosť na hlavnom sklade:	u dodávateľa
Dostupné množstvo u dodávateľa:	sklad dodávateľa

Popis

lý zinek, stejné paramentry jako 5131 otvory pro dělené štíty

Parametry

Rozteč	90