12199 úchytka

» PRE TRUHLÁROV » ÚCHYTKY, RUKOVÄTE, MUŠLE » ÚCHYTKY

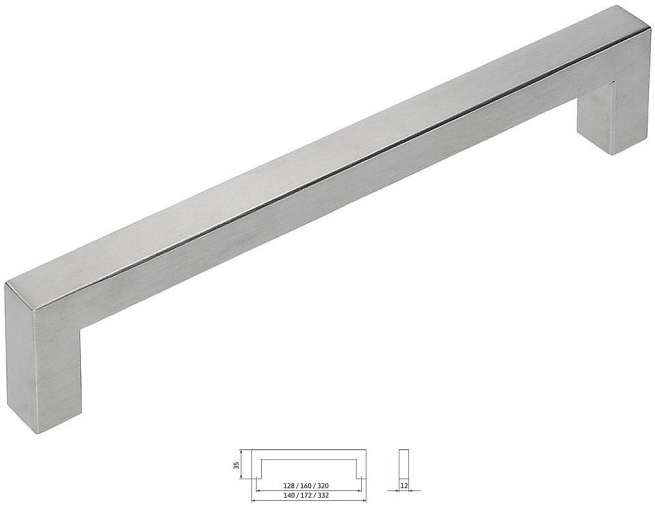

Dodávateľské číslo	2387H-172 N1
EAN	9002843406590
Značka	SIRO
Kód produktu	09399-0540

nerez

12194 - rozteč 96, délka 108mm
12197 - rozteč 128, délka 140mm
12199 - rozteč 160, délka 172mm
12203 - rozteč 320, délka 332mm

Dostupnosť na hlavnom sklade:	u dodávateľa
Dostupné množstvo u dodávateľa:	sklad dodávateľa

Parametry

Značka	SIRO
Farba	Nerez mat, F9 imitace nerez
Rozteč	160