25/1980 PMS pomosadz piánový záves

» ZÁVESY, PÁNTY » NÁBYTKOVÉ

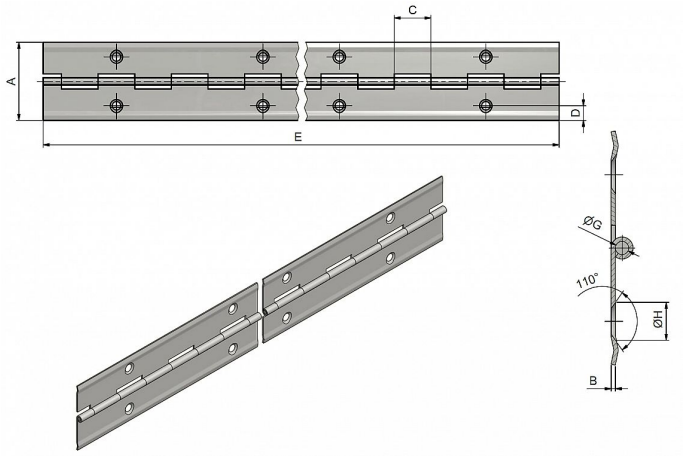



Dodávateľské číslo	11023804
Kód produktu	05030-4080
Balení	100 Ks

Délku je možno upravit dle vlastního uvážení rozstřihem. Závěs je vhodný k přišroubování na nábytek, skříňky, ...

Dostupnosť na hlavnom sklade:	u dodávateľa
Dostupné množstvo u dodávateľa:	sklad dodávateľa

Popis

Katalogové číslo 7202, 7200 Materiál výrobku (převažující) Ocel K přišroub.doporučujeme Vruty ø 2,5 mm minimální délky 16 mm Český výrobek Ano Otevřená šíře závěsu A (mm) 32 Délka závěsu E (mm) 900 Tloušťka pásky B (mm) 0,6 Rozteč otvorů F (mm) 70 Průměr čepu G (mm) 1,8 Vzdálenost otvoru D (mm) 6 Délka kloubku C (mm) 17,5 Katalogové číslo 7206, 7204 Materiál výrobku (převažující) Ocel K přišroub.doporučujeme Vruty ø 2,5 mm minimální délky 16 mm Český výrobek Ano Otevřená šíře závěsu A (mm) 40 Délka závěsu E (mm) 900 Tloušťka pásky B (mm) 0,6 Rozteč otvorů F (mm) 70 Průměr čepu G (mm) 1,8 Vzdálenost otvoru D (mm) 8 Délka kloubku C (mm) 17,5

Parametry

Farba	Mosaz lesk