81300900 nerez jednostranné montáž cez dvere

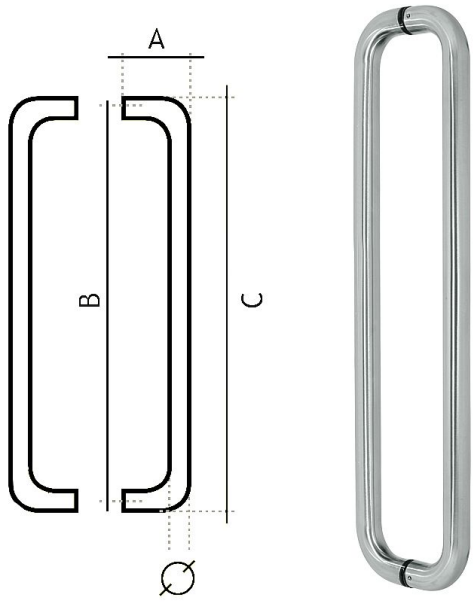

	A	B	C	Ø
81200225	70 mm	225 mm	245 mm	20 mm
81200300	70 mm	300 mm	320 mm	20 mm
81200400	70 mm	400 mm	420 mm	20 mm
81200500	70 mm	500 mm	520 mm	20 mm
81250250	75 mm	250 mm	275 mm	25 mm
81250300	75 mm	300 mm	325 mm	25 mm
81250425	75 mm	425 mm	450 mm	25 mm
81250600	75 mm	600 mm	625 mm	25 mm
81251250	75 mm	1250 mm	1275 mm	25 mm
81300350	80 mm	350 mm	380 mm	30 mm
81300425	80 mm	425 mm	455 mm	30 mm
81300600	80 mm	600 mm	630 mm	30 mm
81300700	75 mm	700 mm	730 mm	30 mm
81300800	75 mm	800 mm	830 mm	30 mm
81301250	80 mm	1250 mm	1280 mm	30 mm



Dodávateľské číslo	1181300900_2
Značka	EUROLATON
Kód produktu	03780-0165

Madlo je určené pro skleněné nebo dřevěné dveře. Průměr vrtání je 13 mm pro skleněné dveře a 9 mm pro dřevěné dveře.
Cena včetně upevňovacího setu.

Dostupnosť na hlavnom sklade:	u dodávateľa
Dostupné množstvo u dodávateľa:	sklad dodávateľa

Parametry

Značka	EUROLATON
Farba	Nerez mat, F9 imitace nerez
Rozteč	900