ALT-WIEN WC90 OCS

» DVERNÉ KOVANIA » INTERIÉROVÉ » Štítové

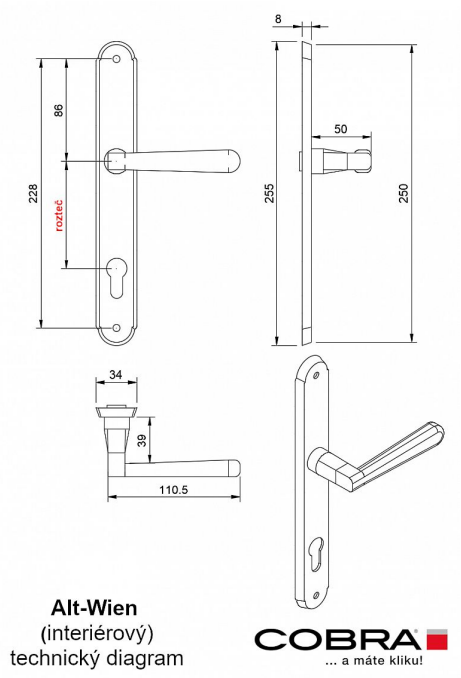

Alt-Wien
(interiérový)
technický diagram

Dodávateľské číslo	P06609X36
EAN	8590370994761
Značka	COBRA
Kód produktu	03609-0900

Specifikace: Štítové kování na pružině pro interiéry

•

Materiál:

◦ Vyrobeno z kvalitní mosazi, včetně mosazného štítu a mosazné rukojeti pro dokonalý dojem. Zajišťuje pevnost, odolnost a elegantní vzhled. Mosaz po čase reaguje na podmínky, kde je umístěna, a postupně získává patinu, což přidává jedinečný charakter a kouzlo do vašeho interiéru.

•

Montážní variabilita:

◦ Možnost montáže prošroubování skrz dveře (doporučeno pro maximální stabilitu).

◦ Alternativní možnost montáže pomocí vrutů do dřeva pro snadnou instalaci.

•

Odolnost vůči poškrábání:

◦ Kování je navrženo s ohledem na odolnost vůči poškrábání, udržuje estetický vzhled.

•

Vhodné do objektů se střední frekvencí intenzivního používání:

◦ Ideální volba pro byt, dům, kancelář, restaurace apod.

◦ Kování není vhodné do extrémně frekventovaného prostředí, jako jsou velká nákupní centra, letiště nebo podobná prostředí s intenzivním a nepřetržitým používáním.

◦ Doporučujeme pro prostředí s průměrnou frekvencí otevírání dveří.

•

Šířka dveří:

◦ Navrženo pro dveře o šířce 38-50 mm.

•

Certifikace pro spolehlivost:

◦ Splňuje certifikaci pro 200.000 cyklů, což zaručuje vysokou spolehlivost a dlouhou životnost.

UPOZORNĚNÍ: Při výběru štítového kování je klíčové zjistit druh zámku (PZ, BB, WC) a rozteč!

Dostupnosť na hlavnom sklade:	u dodávateľa
Dostupné množstvo u dodávateľa:	1,00 sd

ALT-WIEN WC90 OCS

Parametry

Značka	COBRA
Farba	Satén chrom, F1 hliník
Rozteč	90