Bezpečnostná rozeta H 2011S HR bez prekrytia E - nerez

» DVERNÉ KOVANIA » BEZPEČNOSTNÉ A OCHRANNÉ » Rozetové

Dodávateľské číslo	HS114502
Značka	TWIN
Kód produktu	03800-1510

Povrch:
CM - černý mat
E - nerez matný

montážní návod

prohlášení o shodě

Přiložený montážní materiál je pro sílu dveří 38 - 45 mm;
u silnějších dveří je třeba jejich tloušťku v objednávce upřesnit.

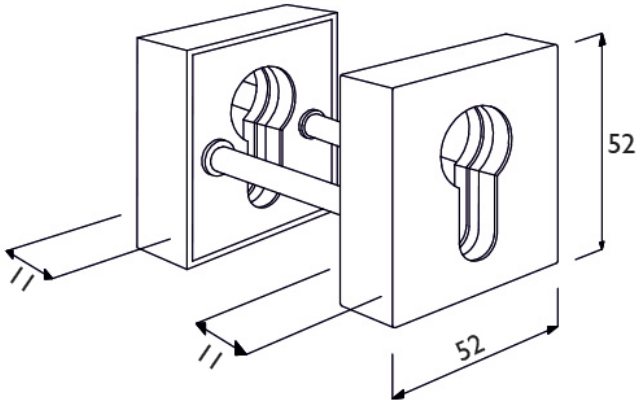

Dostupnosť na hlavnom sklade:	u dodávateľa
Dostupné množstvo u dodávateľa:	4,00 sd

Parametry

Značka	TWIN
Farba	Nerez mat, F9 imitace nerez