K 241 L 72/70 mm D50 VL

» ZABEZPEČENIE » ZADLABÁVACIE ZÁMKY » Vložkové

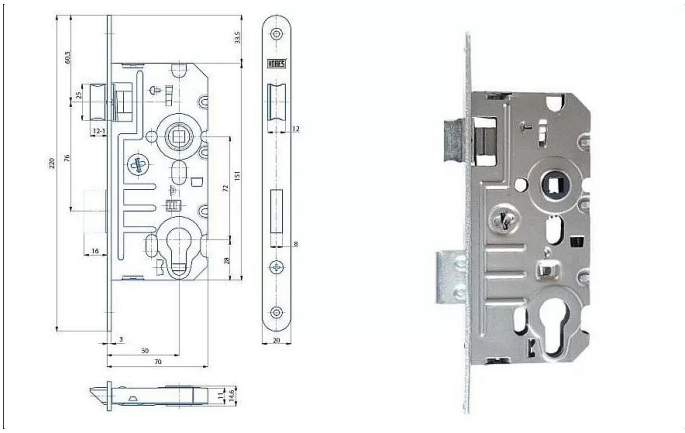

Dodávateľské číslo	1549268270150
EAN	8595087547910
Kód produktu	04000-0600
Balení	1 Ks

Zámek zadlabací vložkový, jednozápadový, s převodem, zámek se dodává levý nebo pravý

Dostupnosť na hlavnom sklade: viac ako 10 ks
na cestě 5,00 ks

Parametry

Rozteč	72