K 242 L 72/70 mm D50 WC

» ZABEZPEČENIE » ZADLABÁVACIE ZÁMKY » WC

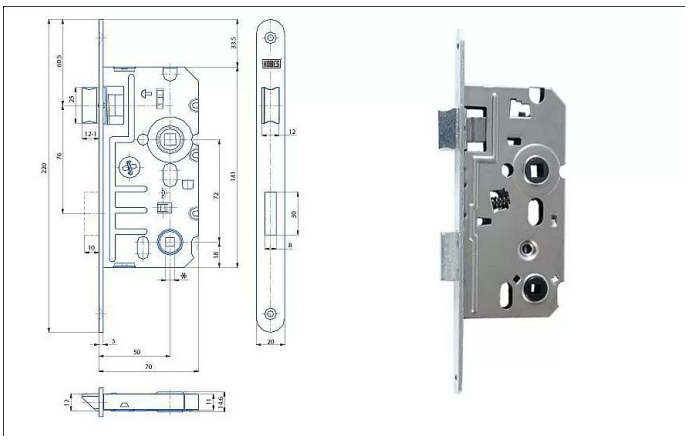

Dodávateľské číslo	1549248190150
EAN	8595087547934
Kód produktu	04000-0625
Balení	1 Ks

Zámek zadlabací WC, jednozápadový, zámek se dodává levý nebo pravý

Dostupnosť na hlavnom sklade: skladom

Parametry

Rozteč	72