K 340 protiplech krátky na magnetický zámok

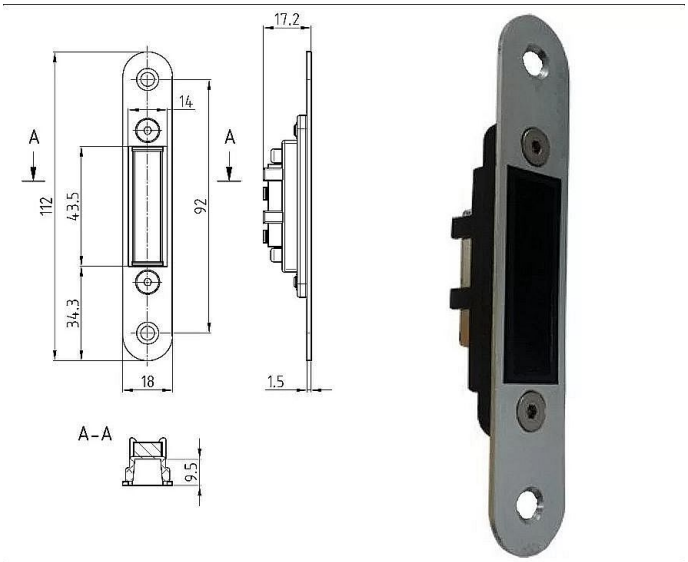

Dodávateľské číslo	1549983542100
EAN	8595087544780
Značka	HOBES
Kód produktu	04000-0800
Balení	1 Ks

K 340 - Magnetický zámek - na obyčejný klíč
K 341 - Magnetický zámek - na cylindrickou vložku
K 342 - Magnetický zámek - WC

Dostupnosť na hlavnom sklade: u dodávateľa
na cestě 1,00 ks

Popis

nerezové čelo bez protiplechu - nutno objednat zvlášť
jednozápadový bez převodu

Parametry

Značka	HOBES
Rozteč	72