MP - ESSO - HR rozetové kovanie Čierna matná BS



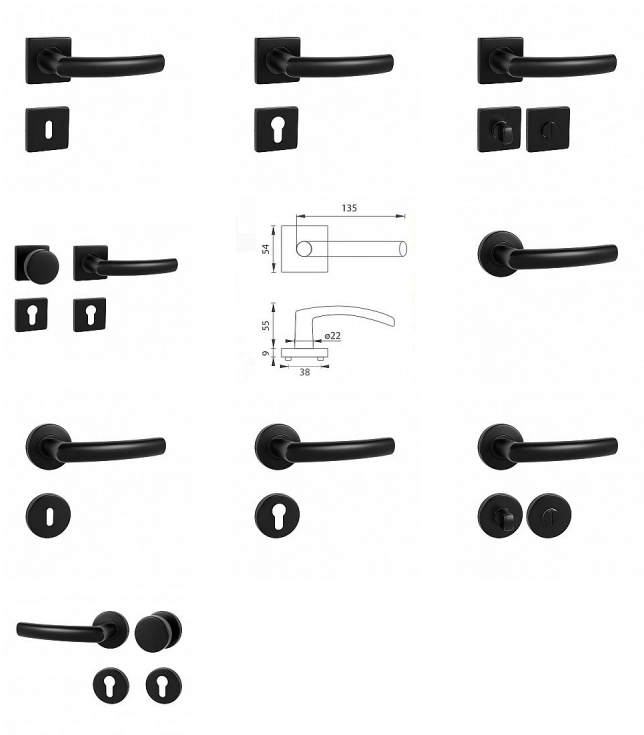

Značka	MP
Kód produktu	MP03751-1170

Rozetová klika na interiérové dveře s hranatou rozetou je vyrobena z vysoce kvalitní nerezavějící oceli, známé jako nerez a je povrchově upravena. Rozeta má rozměry 54 mm x 54 mm a tloušťku 9 mm. Je barevně stabilní a odolná vůči opotřebení. Kování je testované podle normy ČSN EN 1906:2012 na 200 000 cyklů.

Konstrukce kliky:
• pouzdro z pozinkované ocele
• mosazný krček
• vratný mechanismus kliky
• kovové výstupky
• šroub na prošroubování
• nerezová krytka rozety

Z hlediska odolnosti povrchové úpravy a frekvence používání kliky je vhodná do interiérů s vysokou frekvencí pohybu lidí, např. nemocnice, prodejny, čerpací stanice, nákupní centra a pod. Taktéž do exteriérů a v některých případech i do prostředí se zvýšenou vlhkostí.

Součástí balení je spojovací materiál pro tloušťku dveří 40 - 42 mm.

Dostupnosť na hlavnom sklade:	u dodávateľa
Dostupné množstvo u dodávateľa:	momentálne nedostupné

Parametry

Značka	MP