RK.C26.MODENA rozetové kovanie čierne

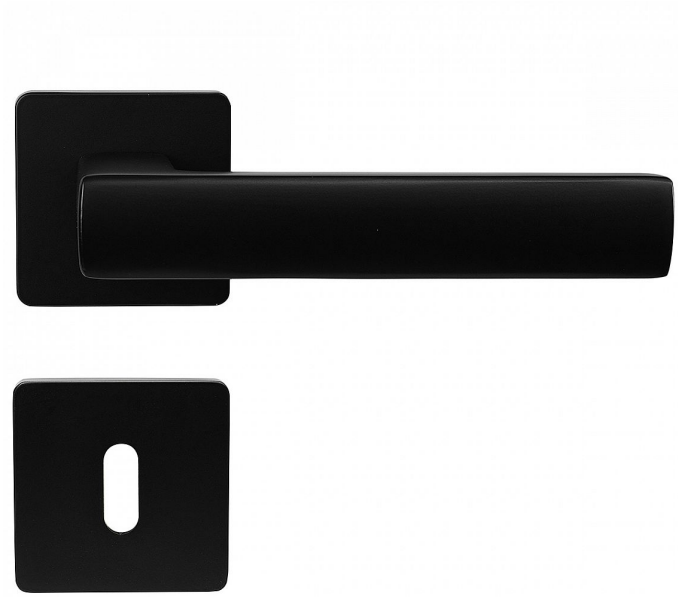

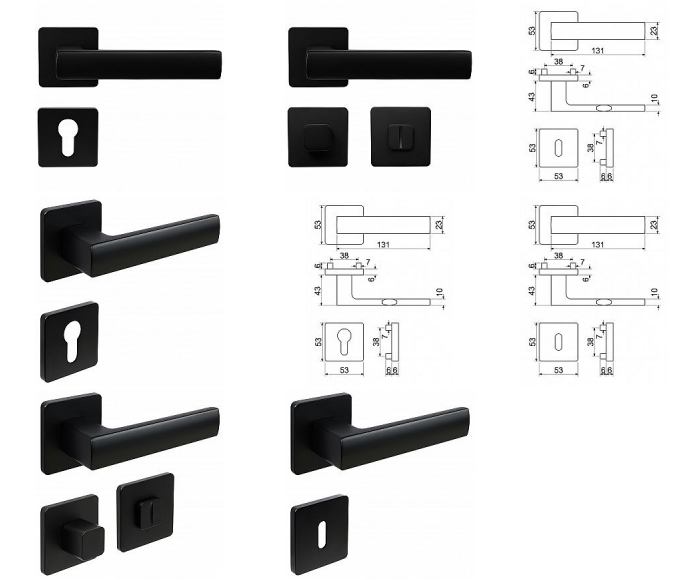

Značka	RICHTER
Kód produktu	MP05202-9037
Balení	1 Ks

Hliníkové kování na čtvercových rozetách s vratnou pružinou klik

• Praktické 2 sady šroubů, bez nutnosti jejich zkracování pro dveře tloušťky 40 mm.
• Dodáváno pro tloušťku dveří 32–58 mm.
• Balení vč. spojovacího materiálu, vrtací šablony a návodu na montáž.
• V provedení WC, balení obsahuje čtyřhran o velikosti 6 x 6 mm a redukci 6/8 mm.

Hmotnost netto:
• BB/PZ – 0,62 kg
• WC – 0,75 kg

Povrch:
• matná černá (CE)

Dostupnosť na hlavnom sklade:	u dodávateľa
Dostupné množstvo u dodávateľa:	momentálne nedostupné

Parametry

Značka	RICHTER
Farba	Černá