RK.C6.STROMBOLI rozetové kovanie MS matná mosadz

» DVERNÉ KOVANIA » INTERIÉROVÉ » Rozetové hranaté

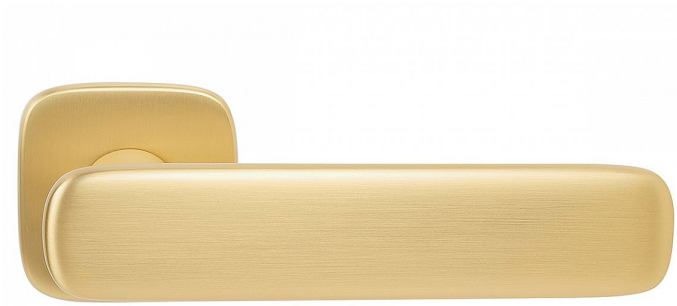



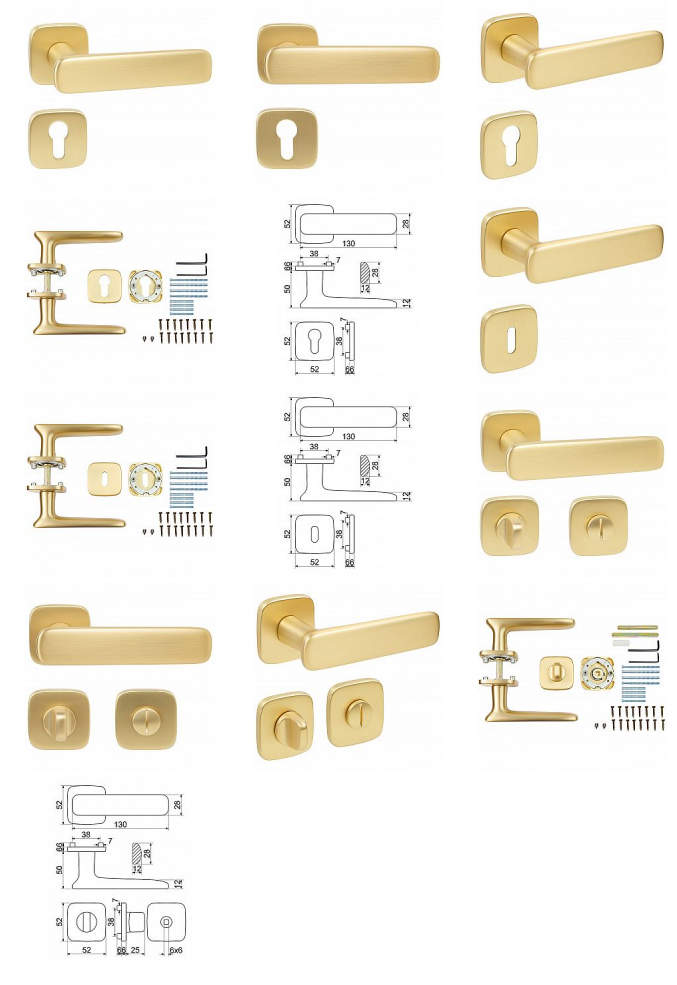

Značka	RICHTER
Kód produktu	MP05202-7017
Balení	1 Ks

Zamakové kování na čtvercových rozetách s vratnou pružinou klik

• Použitý materiál vykazuje vysokou pevnost a odolnost povrchu proti opotřebení.
• Přesné opracování hran.
• Praktické 2 sady šroubů, bez nutnosti jejich zkracování pro dveře tloušťky 40 mm.
• Dodáváno pro tloušťku dveří 32–58 mm.
• Balení vč. spojovacího materiálu, vrtací šablony a návodu na montáž.
• V provedení WC, balení obsahuje čtyřhran o velikosti 6 x 6 mm a redukci 6/8 mm.

Hmotnost netto:
• BB/PZ – 1,02 kg

Povrch:
• matná mosaz (MS)

Dostupnosť na hlavnom sklade:	u dodávateľa
Dostupné množstvo u dodávateľa:	momentálne nedostupné

RK.C6.STROMBOLI rozetové kovanie MS matná mosadz

Parametry

Značka	RICHTER
Farba	Surová mosaz