RV.OVAL.52.SET3

» ZABEZPEČENIE » VISIACE ZÁMKY » Richter



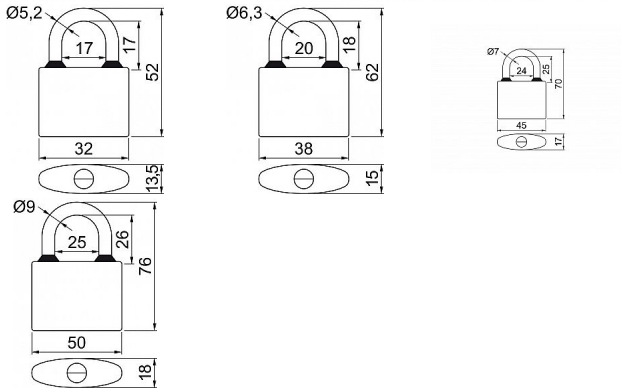

Dodávateľské číslo	0719-28195
EAN	8592218028195
Značka	RICHTER
Kód produktu	05203-6957

Klasický litinový zámek

SET 3 visacích zámků včetně 6ks klíčů

Třmen HARDENED, jištěný ve dvou bodech.
Gumové kroužky chránící litinové těleso proti průniku vody.
Zamykání bez klíče – zatlačením třmenu.
Vložka zámku s 4odpruženými stavítky-velikost 32
Vložka zámku s 5odpruženými stavítky-velikost 38,45,52

Povrchová úprava: modrý komaxit
Balení vč. 3 ks klíčů.

Dostupnosť na hlavnom sklade:	u dodávateľa
Dostupné množstvo u dodávateľa:	sklad dodávateľa

Parametry

Značka	RICHTER