# S 36 a S36SC kovanie pre posuvné skriňové dvere



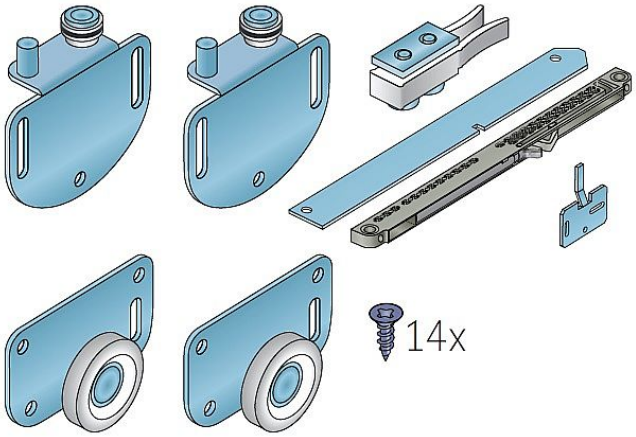


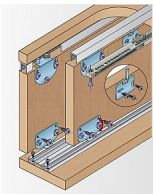

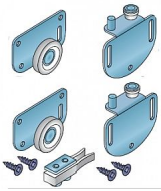

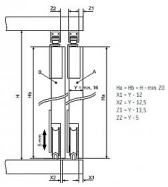

| | |
|---|---|
| Kód produktu | MP03530-0175 |

Kování pro posuvné vložené dveře se spodním pojezdem
Nábytkové kování S36 se používá pro vložené dveře menších skříní, koupelnových stolků a kuchyňských linek. Systém se vyznačuje tichým chodem. Jedná se o systém s kuličkovými ložisky. Maximální doporučená hmotnost jednoho křídla je 35 kg. Jako výplň lze použít lamino s minimální tloušťkou 16 mm.
Komponenty sady: horní vozík S36 2 ks, dolní vozík S36 2 ks, brzda H35/60 1 ks, spojovací materiá

| | |
|---|---|
| Dostupnosť na hlavnom sklade: | u dodávateľa<br>na cestě 2,00 ks |
| Dostupné množstvo u dodávateľa: | sklad dodávateľa |

## Soubory ke stažení

S36-36SCkatalog.pdf (2.75MB)
s36katalog.pdf (1.4MB)
S36navod.pdf (1.7MB)