S 36SC sada pojazdov vrátane brzdy a tlmenia (T40)

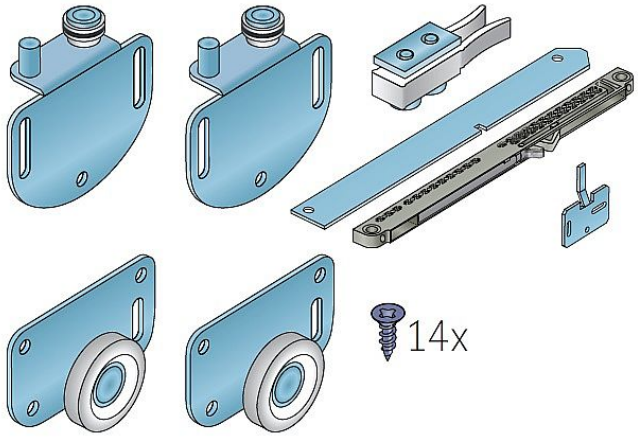

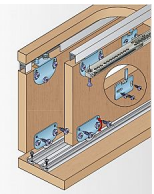

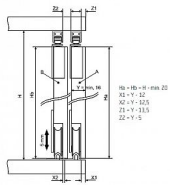

Dodávateľské číslo	13C0S36SC40
Kód produktu	03530-0176
Balení	1 Ks

Kování S36 je navrženo s ohledem na maximální využití vnitřního prostoru skříně. Kování je určeno pro laminovou nebo dřevěnou výplň. Pro systém jsou použity hliníkove vodicí profily, které se montují do dna a stropu skříně. Nosnost jednoho křídla je 35 kg.

Dostupnosť na hlavnom sklade:	u dodávateľa
Dostupné množstvo u dodávateľa:	sklad dodávateľa

Soubory ke stažení

S36-36SCkatalog.pdf (2.75MB)
s36katalog.pdf (1.4MB)
S36navod.pdf (1.7MB)