S 60H SC sada pojazdov vrátane brzdy a tlmenia (T40)

» PRE TRUHLÁROV » POSUVNÉ KOVANIE » Pre skrine - SALU S60H/S60HSC

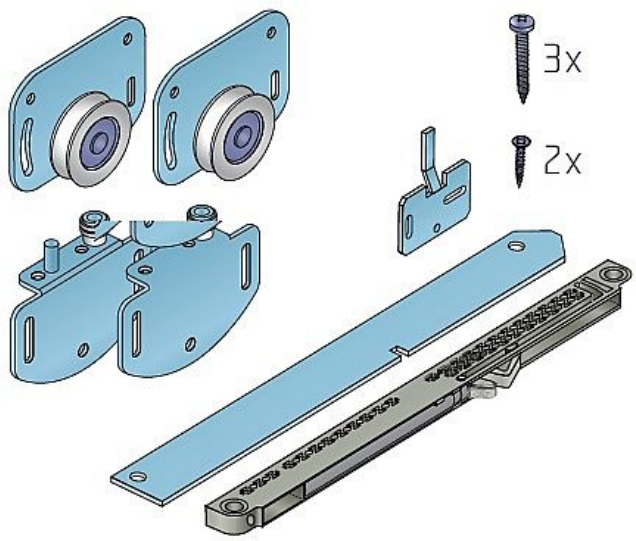

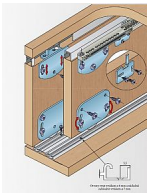



Dodávateľské číslo	17C0S60HSC40
Kód produktu	03530-0189
Balení	1 Ks

Kování pro posuvné vložené dveře se spodním pojezdem
Nábytkové kování S60H/HSC se používá pro skříňové vložené posuvné dveře všech velikostí. Systém se vyznačuje lehkým a bezhlučným chodem.
Jedná se o systém s kuličkovými ložisky. Maximální doporučená hmotnost jednoho křídla je 60 Kg. Jako výplň lze použít lamino minimální tloušťky 16 mm.
Tento systém lze vhodně kombinovat s narážecími lištami H01 a H02.
Komponenty sady: horní vozík S60H 2 ks, dolní vozík S60H 2 ks, brzda H35/60 1 ks, spojovací materiál

Dostupnosť na hlavnom sklade:	u dodávateľa
Dostupné množstvo u dodávateľa:	sklad dodávateľa

Soubory ke stažení

S60H katalog.pdf (1.13MB)
S60H,SC.pdf (2.42MB)