TI SUPRA R 3097 5S rozetové kovanie Čierna matná BS

» DVERNÉ KOVANIA » INTERIÉROVÉ » Rozetové okrúhle



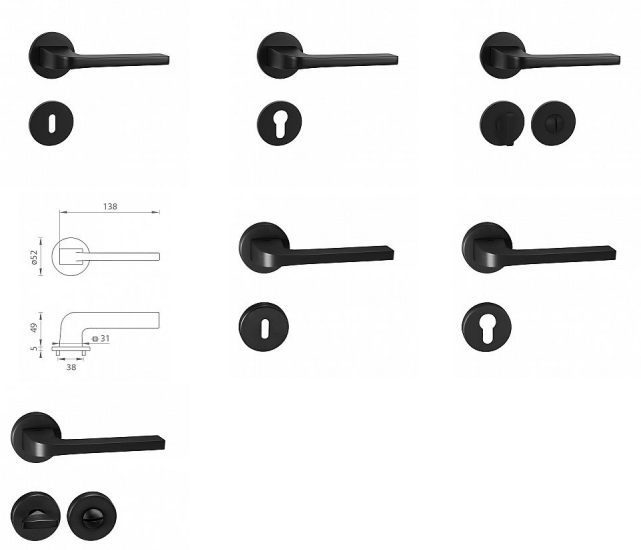

Značka	MP
Kód produktu	MP03751-0688

Rozetová klika na interiérové dveře s kulatou rozetou je vyrobena z materiálů vysoké kvality - zamak a je povrchově upravena. Rozeta má průměr 52 mm a tloušťku pouze 5 mm.

Minimalistický design rozety s vysokou stabilitou kliky na dveřích působí jemně, a tím ponechává prostor pro vyniknutí designu samotné kliky. Patentovaná TUPAI mechanika s nylonovo-kovovou podložkou s výstupky - kliknutím usnadňuje montáž krytky rozety a zajišťuje stabilní upevnění bez možnosti samovolného pohybu krytky. Při demontáži stačí jednoduše zasunout klíč na demontáž rozet a mírným tahem ji bez poškození vyloupnout. Vratný mechanismus a krytka jsou upevněny na samotnou kliku, čímž zvyšují pevnost a funkčnost kování.

Vlastnosti kliky pro TUPAI 5S LINE:
• minimalistický design rozety (tloušťka rozety pouze 5 mm)
• vysoká stabilita a pevnost kliky
• vratný mechanismus - součást kliky a krytky rozety
• dlouhodobá životnost
• jednoduchá montáž
• 5 - letá záruka na funkčnost mechaniky

Dostupnosť na hlavnom sklade:	u dodávateľa
Dostupné množstvo u dodávateľa:	momentálne nedostupné

Parametry

Značka	MP