TI - SUPRA - R 3097 na rozetách OCS

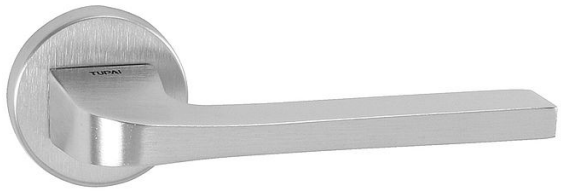

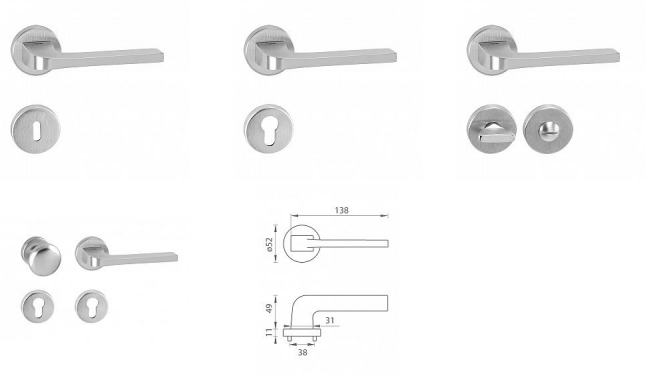

EAN	8584138255218
Značka	MP
Kód produktu	03751-0762

Rozetová klika na interiérové dveře s kulatou rozetou je vyrobena z materiálů vysoké kvality - zamak a je povrchově upravena. Rozeta má průměr 52 mm a standardní tloušťku 11 mm.

Patentovaná TUPAI mechanika má v kovovém pouzdře pružinové CLICKY, které sesazují krytku rozety, usnadňují tak její montáž a zajišťují stabilní upevnění bez možnosti samovolného pohybu krytky. Při demontáži stačí jednoduše zasunout klíč na demontáž rozet a mírným tahem ji bez poškození vyloupnout.

Vlastnosti kliky pro TUPAI STANDARD LINE:
- kulatý design rozety
- klikové nasazení krytky rozety
- tichý chod
- dlouhodobá životnost
- jednoduchá montáž
- 5 - letá záruka na funkčnost mechaniky

Dostupnosť na hlavnom sklade:	u dodávateľa
Dostupné množstvo u dodávateľa:	sklad dodávateľa

Parametry

Značka	MP
Farba	Satén chrom, F1 hliník