TI SUPRA R 3097 rozetové kovanie Nikel perla NP

» DVERNÉ KOVANIA » INTERIÉROVÉ » Rozetové okrúhle

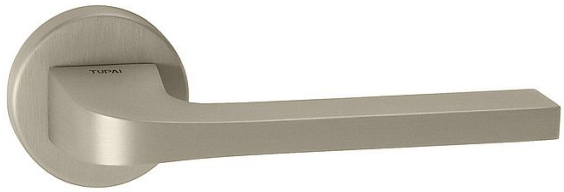



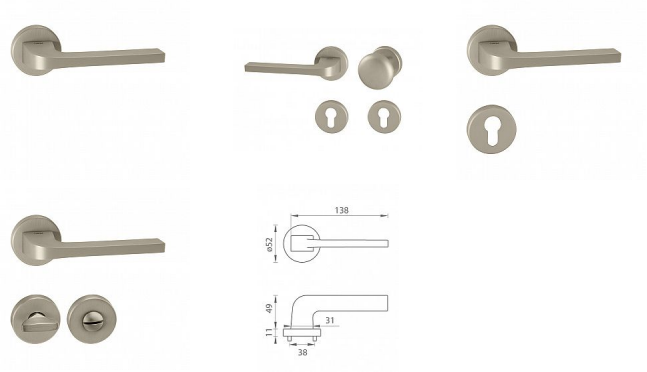

Značka	MP
Kód produktu	MP03751-0738

na objednávku - možná delší dodací doba
Rozetová klika na interiérové dveře s kulatou rozetou je vyrobena z materiálů vysoké kvality - zamak a je povrchově upravena. Rozeta má průměr 52 mm a standardní tloušťku 11 mm.

Patentovaná TUPAI mechanika má v kovovém pouzdře pružinové CLICKY, které sesazují krytku rozety, usnadňují tak její montáž a zajišťují stabilní upevnění bez možnosti samovolného pohybu krytky. Při demontáži stačí jednoduše zasunout klíč na demontáž rozet a mírným tahem ji bez poškození vyloupnout.

Vlastnosti kliky pro TUPAI STANDARD LINE:
• kulatý design rozety
• klikové nasazení krytky rozety
• tichý chod
• dlouhodobá životnost
• jednoduchá montáž
• 5 - letá záruka na funkčnost mechaniky

Dostupnosť na hlavnom sklade:	u dodávateľa
Dostupné množstvo u dodávateľa:	momentálne nedostupné

Parametry

Značka	MP